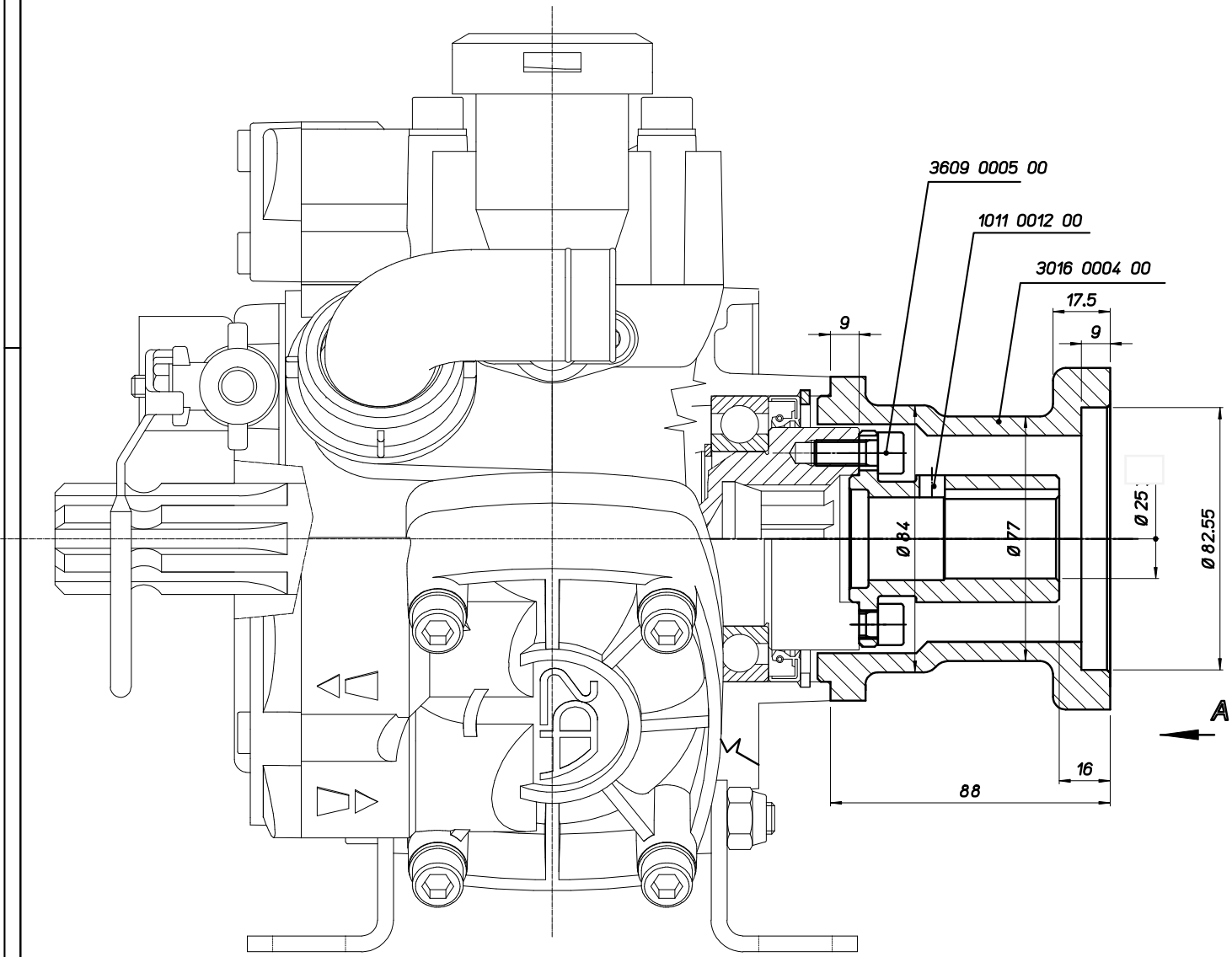

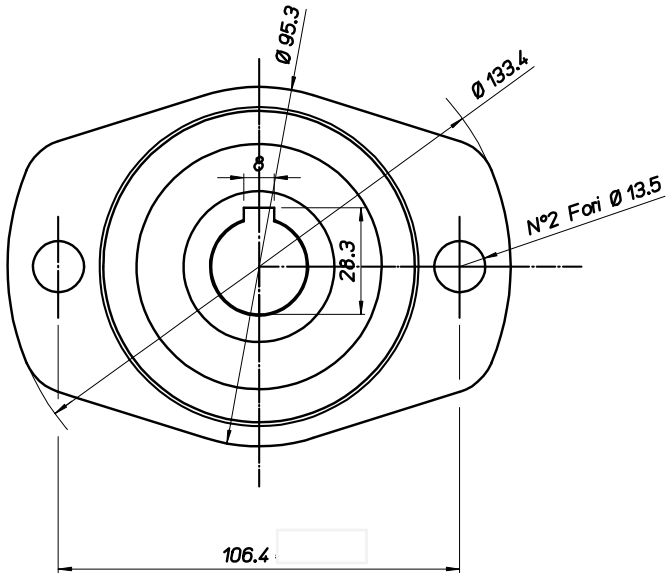

Vista da A

Materiale - Material					
Stato - State					
Tratt. Superficiale - Surface treatment					
Trattamento Termico - Heat treatment					
sul grezzo / on blank		NO	Modifica - Modification	Firma-Signature	Data-Date
in corso di lav. / during machining					
Note - Notes		Denominazione - Description: K APPL X MOT IDR $25 MP-APS		N° disegno - Drawing Nr.: 5011 0195 00	
		COMET REGGIO EMILIA - ITALY Member of the YAMA group	Appartenenza - Belonging / NO	Sostituisce il - Replace	
				Scala - Scale 1 : 1	Data - Date
				Dis.- Draft. Montanari	14-11-08
				Approv. Galliani D	14-11-08

Quote senza tolleranza: tolleranze generali ISO 2768-mK (classe media)
Dimensions without tolerances: general accuracy rating fine ISO 2768-mK

E' vietato riprodurre o divulgare il presente disegno senza nostra autorizzazione scritta
Copying subsist in reproduction of this drawing and distribution thereof is prohibited